DAHON®
freedom unfolds

Assistenza
Istruzioni

Indice

Lista controllo pre-consegna rivenditore 03

Attacco manubrio VRO 07

Attacco manubrio NVO 08

Cardine canotto 10

Serie sterzo 12

Chiusura telaio 14

Regolazione cardine LockJaw 18

Kore I-Beam 23

Deragliatore Dahon Neos 25

Lista controllo pre-consegna rivenditore

Compilare la lista di controllo pre-consegna per attivare la garanzia.

Le informazioni della lista di controllo pre-consegna devono essere compilate da uno specialista di biciclette qualificato. Se il meccanico non è a conoscenza delle disposizioni e le procedure necessarie per la compilazione delle voci della lista di controllo, deve chiedere adeguata assistenza.

AVVERTENZA:
Tutte le biciclette Dahon usano solo componenti originali.
La società non è responsabile dei danni causati dall'uso di parti non originali.

Informazioni cliente

Nome: _____

E-mail: _____

Indirizzo: _____

_____

Informazioni bicicletta

Modello: _____

Anno: _____

N. di serie: _____

_____

Informazioni rivenditore (timbro)

Nome: _____

E-mail: _____

Indirizzo: _____

_____

Informazioni meccaniche

Firma: _____

Nome: _____

Data controllo: _____

_____

Lista controllo pre-consegna rivenditore

Articolo	Descrizione	OK	Osservazioni
Telaio	Il telaio non è danneggiato o difettoso.		
	I giunti del telaio non presentano difetti o danni fisici.		
	La cerniera principale si apre e si chiude liberamente.		
	La cerniera principale non è ostruita quando bloccata.		
	Il blocco di sicurezza della cerniera principale funziona correttamente.		
	I blocchi di supporto Magnetix sono fissati in modo sicuro nella parte anteriore e posteriore della bicicletta.		
Trasmissione	Pedali, pedivelle, corone, movimento centrale e deragliatore sono fissati in modo sicuro e allineati correttamente.		
Catena	La catena è fissata correttamente tra il rocchetto anteriore e posteriore; la catena è libera da difetti fisici e da ruggine.		
Gruppo catena e selettore marce	Si sposta liberamente e in modo corretto tra tutte le marce. Allineata correttamente con tutte le marce.		
Deragliatore / attuatore mozzo	Il dado di bloccaggio del cavo è sicuro.		
	Il cavo in eccesso deve essere legato, tagliato (lunghezza ragionevole) e coperto.		
Selettore marce	Il meccanismo è fissato in modo sicuro al manubrio.		
Copricatene	Senza difetti o danni fisici. Posizionato correttamente. I dadi di bloccaggio sono fissati.		
Leve freno	I freni si muovono e ritornano senza resistenza con il cavo del freno posto correttamente nella leva.		
Cavi freno	Le pinze si muovono e non sono danneggiate. Il dado di bloccaggio del cavo è sicuro.		
	Il cavo in eccesso deve essere legato o tagliato ad una lunghezza adeguata e coperto.		

Articolo	Descrizione	OK	Osservazioni
Blocchi freno	I freni sono posizionati correttamente ed entrano in contatto con il cerchio della ruota. I dadi di bloccaggio sono fissati.		
Pinze freni	Le pinze anteriori e posteriori sono centrate correttamente , sono ottimali ed efficaci per bloccare il cerchio della ruota.		
Sella e canotto sella	Tutti i bulloni del canotto, della sella e gli sganci rapidi sono correttamente fissati e allineati.		
Sella	L'allineamento della sella è corretto (in avanti e in bolla).		
Canotto sella	Possibilità di piegare in modo corretto il telaio.		
	(Per biciclette dotate di canotto sella ammortizzato). Funzionamento corretto.		
Manubrio e canotto	Senza difetti o danni fisici.		
Canotto, attacco, manubrio	Tutti i bulloni sono fissati e allineati correttamente.		
Serie sterzo	Correttamente fissati e regolati.		
Cardine canotto	Si aprono e si chiudono.		
	Senza alcuna ostruzione quando bloccati.		
	Il blocco di sicurezza funziona correttamente.		
Ruote	Cerchi ruote, cuscinetti e raggi non presentano danni o difetti fisici.		
	I dadi delle ruote e gli ugelli dei raggi sono fissati.		
	Le ruote anteriori e posteriori sono fissate in modo sicuro; non urtare i blocchi dei freni, i parafanghi o qualsiasi altra cosa.		

Articolo	Descrizione	OK	Osservazioni
Rilascio rapido ruota	Installato e regolato correttamente.		
Cuscinetti ruota	Installato e regolato correttamente.		
Pneumatici	Senza difetti o danni fisici; posizionato correttamente e rivolto nella direzione corretta.		
	Gonfiare alla pressione corretta; apporre il tappo antipolvere sulle valvole.		
Campanello	Verificare che il campanello sia montato e fissato in modo sicuro al manubrio.		
Catarifrangenti	Verificare che siano presenti entrambi i catarifrangenti e siano fissati in modo sicuro alla ruota anteriore e posteriore.		
Accessori	Parafanghi, portapacchi, cavalletti e supporti sono fissati correttamente alla bicicletta. Tutti i supporti sono posizionati e fissati correttamente.		
Luci	Luci e cavi sono strettamente fissati e funzionano correttamente. Se è presente una dinamo, verificare che la direzione di rotazione sia corretta.		
Manuale d'uso	Il manuale d'uso corretto viene fornito con la bicicletta.		
Piegatura e riapertura	Le staffe di supporto funzionano correttamente.		
	Magnetix sono allineati correttamente.		
	La bicicletta si piega correttamente.		
	La bicicletta è stabile quando piegata.		
	La bicicletta si riapre completamente.		

Attacco manubrio VRO

Il morsetto VRO consente di regolare il manubrio in base all'altezza del ciclista o alla posizione di guida desiderata muovendolo avanti, indietro, in alto e in basso. Le istruzioni seguenti spiegano come regolare il morsetto VRO.

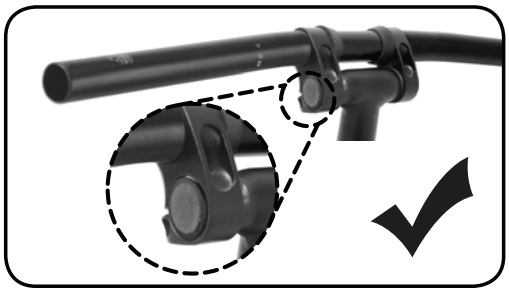

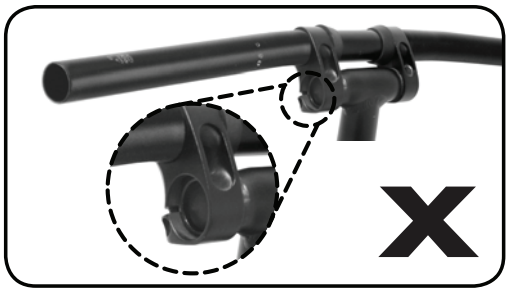

AVVERTENZA:

Assicurarsi che le superfici esterne dei fermi siano allineate con il T-bar montato sul cannotto.

AVVERTENZA:

se ritenete di non essere in grado di effettuare queste regolazioni in modo adeguato, potete richiedere ad un tecnico qualificato di effettuare una regolazione professionale.

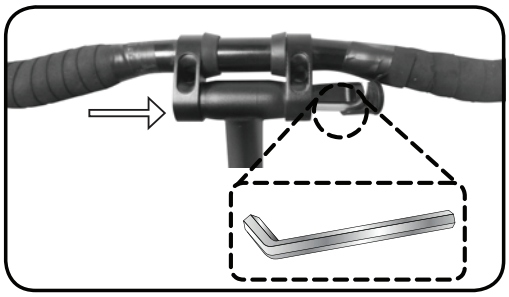

Fase 1 - Prendere una chiave Allen da 5 mm dalla scatola degli attrezzi.

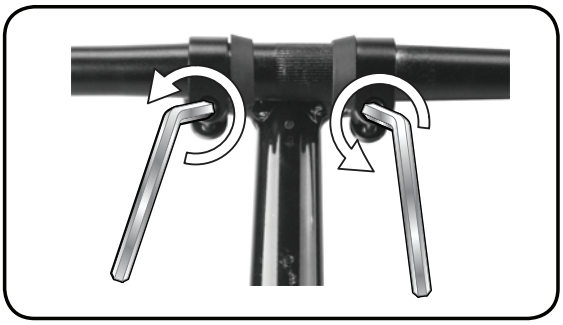

Fase 2 - Allentare i bulloni dei morsetti VRO con la chiave Allen da 5 mm.

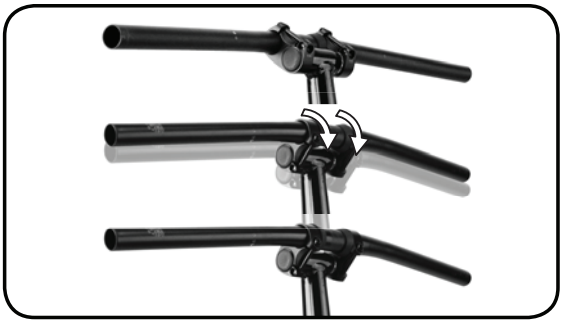

Fase 3 - Regolare l'altezza e la posizione del manubrio in modo da ottenere la posizione di guida desiderata. Spostare il morsetto VRO all'interno dell'intervallo di regolazione - avanti, indietro, verso l'alto e verso il basso.

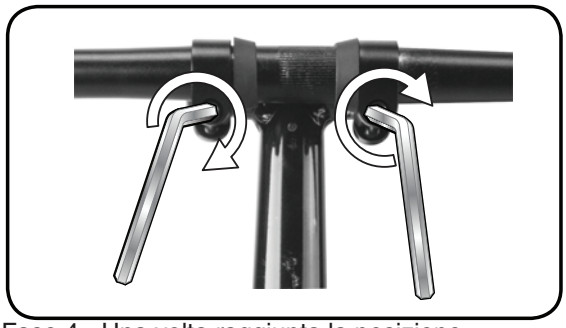

Fase 4 - Una volta raggiunta la posizione desiderata, stringere i bulloni dei fermi VRO con una coppia di serraggio di 10 Nm.

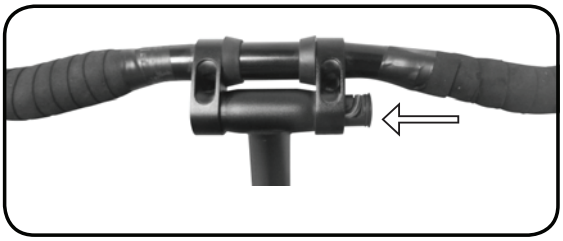

Fase 5 - Riporre la chiave Allen nella scatola degli attrezzi.

NOTA:

Assicurarsi che l'angolazione della piega manubrio consenta di raggiungere agevolmente le leve dei freni.

Attacco manubrio NVO

Il nuovo sistema Flat Pak permette di regolare in modo semplice il manubrio in qualsiasi direzione mediante due leve a rilascio rapido. Regolando l'angolo del manubrio, il ciclista può modificare la propria posizione di guida; verso l'alto per una guida tranquilla o in avanti per una guida più competitiva. Il sistema Flat Pak ruota anche di 90° per risparmiare spazio.

Regolazione attacco Flat Pak

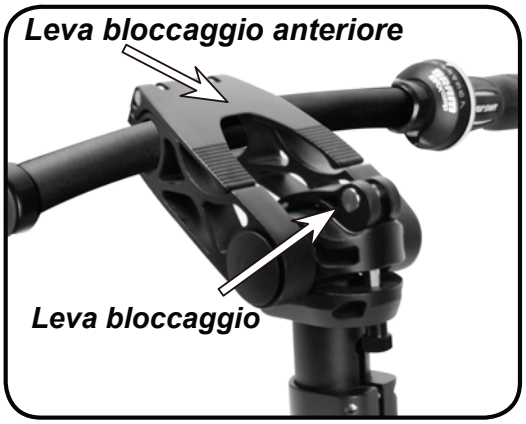

Visione generale

Fase 1 - In posizione di guida avendo l'attacco di fronte, aprire la leva di bloccaggio dell'attacco Flat Pak tirandola verso di voi.

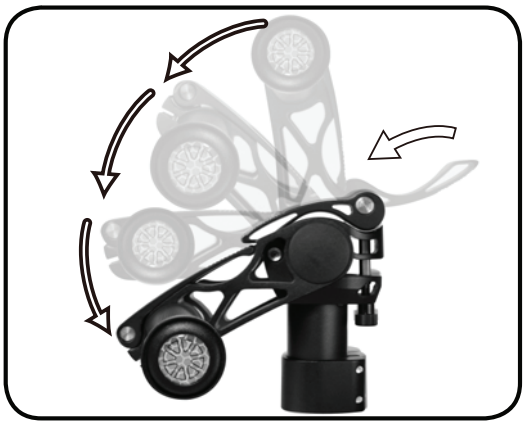

Fase 2 - Per regolare l'altezza e la posizione dell'attacco Flat Pak, chiudere forte la leva di bloccaggio spingendo in avanti. La tensione della leva di bloccaggio può essere regolata con a vite che si trova sotto l'attacco. Ruotare nella finestra di regolazione per raggiungere la posizione di guida preferita.

Attacco Flat Pak (continua)

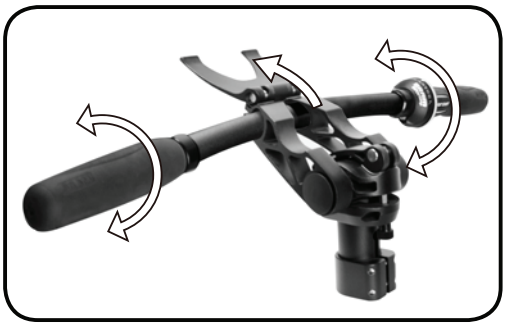

Fase 3 - Sollevare la leva di bloccaggio anteriore e ruotare il manubrio alla posizione desiderata. Quando avete stabilito la posizione di guida preferita, controllare che il manubrio sia riposizionato correttamente. L'angolo corretto del manubrio deve consentire di raggiungere le leve dei freni con le dita.

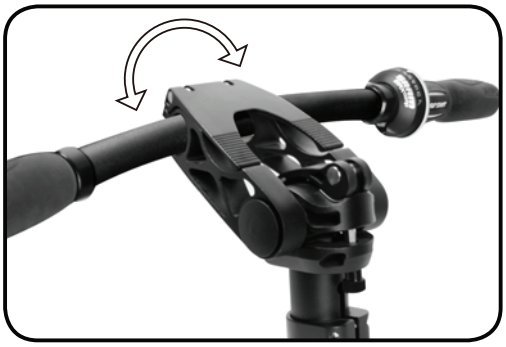

Fase 4 - Dopo che il manubrio è stato regolato nella posizione desiderata, chiudere in modo stretto la leva di bloccaggio anteriore.

NOTA: assicurarsi che l'angolo del manubrio consenta di raggiungere agevolmente le leve dei freni.

NOTA: Per evitare la ruggine, applicare regolarmente del grasso ai giunti.

AVVERTENZA:

Prima di utilizzare la bicicletta, verificare che tutte le viti e le leve di bloccaggio siano fissate.

Per raggiungere la posizione di guida preferita, è possibile regolare l'altezza e la posizione dell'attacco Flat Pak. Di seguito riportiamo alcune posizioni di guida suggerite:

Alto
Posizione città

A livello
Posizione trekking

Basso
Posizione strada

Piatto *Per piegare*

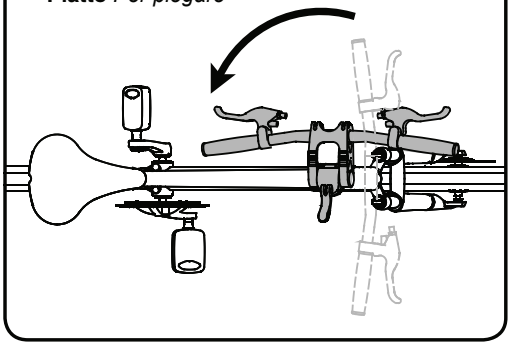

Cardine canotto

È necessario controllare il cardine del canotto delle biciclette pieghevoli Dahon prima di ogni utilizzo, assicurandosi che sia adeguatamente saldo. Un cardine del canotto sufficientemente saldo con una chiusura regolata e fissata in modo adeguato non dovrebbe consentire movimenti laterali. Controllare periodicamente il canotto per assicurarsi che sia regolato in modo appropriato.

ATTENZIONE:

NON utilizzare la bicicletta se il cardine del canotto è allentato. Se dopo il serraggio la chiusura risulta allentata o se occorre una forza eccessiva per chiuderla, è necessario regolarla.

AVVERTENZA:

Se ritenete di non essere in grado di effettuare queste regolazioni in modo adeguato, potete richiedere ad un tecnico qualificato di effettuare una regolazione professionale.

Sulle biciclette Dahon sono montate diverse versioni di canotto. Appaiono leggermente differenti ma la regolazione della chiusura del cardine è sostanzialmente la stessa per tutte le versioni. Controllare il cardine del canotto per verificare quale versione è stata utilizzata e seguire le istruzioni appropriate per la regolazione della chiusura.

NOTA:
Per i dettagli su come aprire il cardine, fare riferimento alle “folding instructions” incluse.

Le seguenti istruzioni si riferiscono unicamente alla regolazione del cardine. Per quanto riguarda la regolazione della serie sterzo, fare riferimento alle “istruzioni relative alla serie sterzo”.

I vari cardini del canotto

APERTO **CHIUSO**

RADIUS V

RADIUS

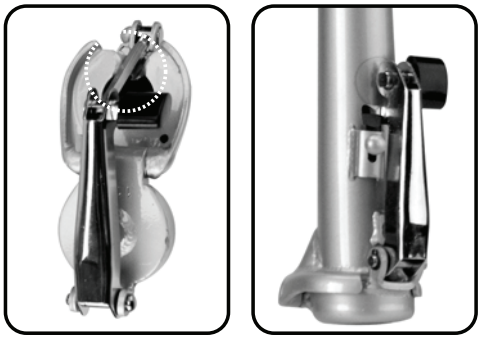

VYBE

Regolazione dei cardini del canotto

NOTA:
effettuare la regolazione a piccoli incrementi, 1/16 di giro, per evitare di stringere o allentare eccessivamente il cardine.

NOTA:
Se il cardine viene stretto eccessivamente, rimuovere lo sporco e aggiungere olio lubrificante.

Radius V può essere regolato (stretto o allentato) con una chiave Allen da 6 mm. Se non si dispone di una chiave da 6 mm, è possibile utilizzare una chiave regolabile o pinze di piccole dimensioni.

Regolare il bullone della chiusura finché questa non si apre e si chiude esercitando una forza pari a 29~49 N.

AVVERTENZA:
se il cardine viene stretto eccessivamente la tensione può danneggiarlo

PER ALLENTARE:
ruotare il bullone della chiusura nel senso indicato dalla freccia.

PER STRINGERE:
ruotare il bullone della chiusura nel senso indicato dalla freccia.

RADIUS V

Il cardine Radius può essere regolato (stretto o allentato) con una chiave Allen da 8 mm. Se non si dispone di una chiave da 8 mm, è possibile utilizzare una chiave regolabile o pinze di piccole dimensioni.

Regolare il bullone della chiusura finché questa non si apre e si chiude esercitando una forza pari a 29~49 N.

AVVERTENZA:
se il cardine viene stretto eccessivamente la tensione può danneggiarlo.

RADIUS

Il cardine canotto Vybe può essere regolato (stretto o allentato) con una chiave Allen da 6 mm. Se non si dispone di una chiave da 6 mm, è possibile utilizzare una chiave regolabile o pinze di piccole dimensioni.

Regolare il bullone della chiusura finché questa non si apre e si chiude esercitando una forza pari a 29~49 N.

AVVERTENZA:
se il cardine viene stretto eccessivamente la tensione può danneggiarlo.

VYBE

Serie sterzo

Controllare la serie sterzo periodicamente. Se è presente del gioco o la serie è allentata a livello della forcella o del cannotto, può essere necessario regolarla. Una serie sterzo regolata in modo appropriato consente di eliminare il gioco o l'allentamento e di girare agevolmente il manubrio. Le seguenti istruzioni spiegano come regolare la serie sterzo.

AVVERTENZA:

se non si è sicuri di come effettuare queste regolazioni, richiedere a un tecnico qualificato di effettuare una regolazione professionale.

AVVERTENZA:

il fissaggio inadeguato della serie sterzo può causare danni alla bicicletta o lesioni al guidatore.

NOTA:
Se il cardine viene stretto eccessivamente, rimuovere lo sporco e aggiungere olio lubrificante.

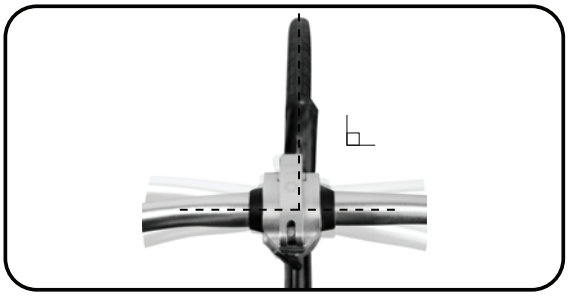

Fase 4 - Prima di stringere nuovamente la vite del fermo effettuare un ulteriore controllo per accertarsi che il canotto e il manubrio siano allineati correttamente. Inoltre, assicurarsi che siano perpendicolari alla ruota anteriore, come illustrato nell'immagine di cui sopra.

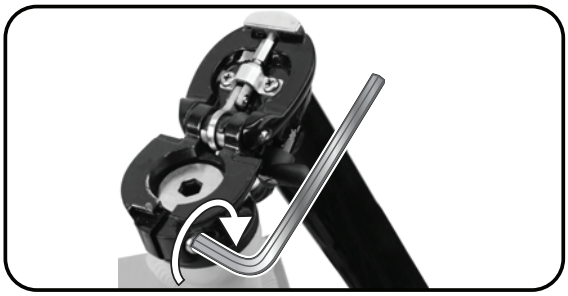

Fase 5 - Stringere la vite del fermo ruotandola in senso orario come indicato dalla freccia. Stringere la vite con una coppia di serraggio di 11,3 Nm.

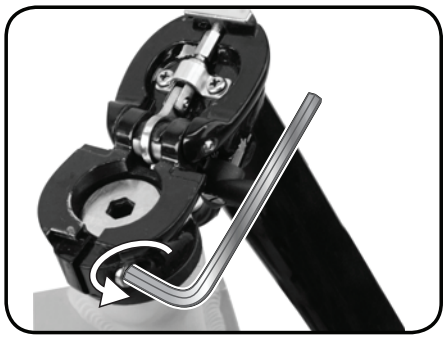

Fase 1 - Per prima cosa aprire il fermo del canotto come indicato sopra, con una chiave Allen da 6 mm ruotandola in senso antiorario.

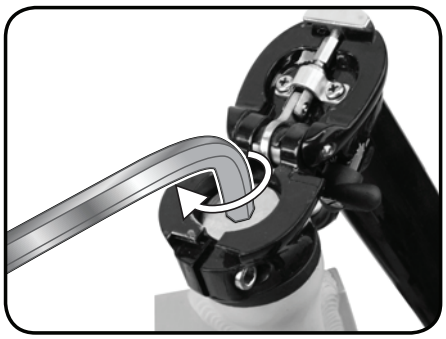

Fase 2 - Applicare eventualmente un po' di Loctite 222 (è accettabile anche Loctite 242) alla vite del fermo. Seguire la freccia sopra e stringere la vite in senso orario, con una coppia di serraggio di 6,8~11,3 Nm.

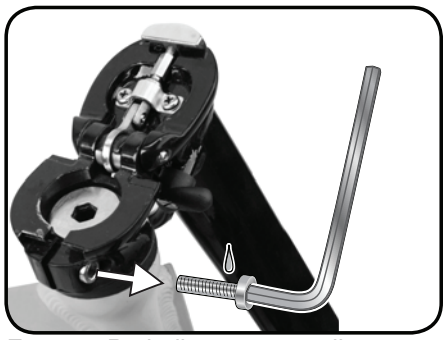

Fase 3 - Periodicamente applicare Loctite 222 (è accettabile anche Loctite 242) alla vite del fermo. In questo caso, rimuovere la vite del fermo e aggiungere una piccola goccia di Loctite 222 (o di Loctite 242) sulla filettatura della vite. Quindi riposizionare la vite del fermo.

Attacco telescopico

Un attacco telescopico consente di regolare in modo comodo l'altezza del manubrio. Il funzionamento è spiegato nelle fasi seguenti.

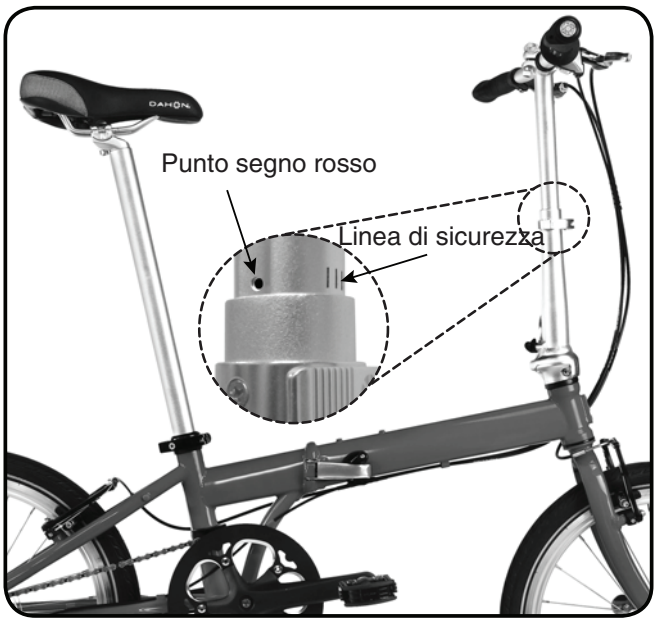

Fase 1
Aprire lo sgancio rapido

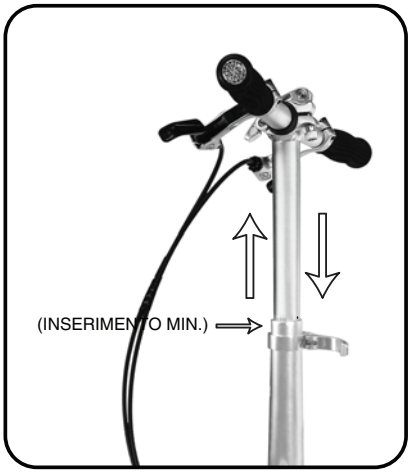

Fase 2
Regolare il manubrio ad altezza comoda

Fase 3
Bloccare lo sgancio rapido

AVVERTENZA:

Non estendere l'attacco telescopico oltre la linea di sicurezza regolando l'altezza del manubrio. Controllare che la linea di sicurezza non sia visibile prima di utilizzare la bicicletta.

NOTA:
Se lo sgancio rapido del canotto è troppo duro, rimuovere lo sporco e aggiungere una piccola quantità di lubrificante tra lo sgancio rapido e il distanziale. Tuttavia, non permettere al lubrificante di entrare in contatto con la superficie del canotto in quanto ciò può influire sull'efficacia del bloccaggio.

NOTA:
Quando si piega la bicicletta, verificare che il punto rosso sul canotto sia visibile. In tal caso la piegatura è ottimale.

Chiusura telaio

Il cardine del telaio è la parte più importante di una bicicletta pieghevole. È necessario assicurarsi che il cardine sia regolato correttamente prima di ogni guida.

Il cardine del telaio deve essere regolato periodicamente. Se è presente del gioco o risulta allentato, può essere necessario regolarlo. Un cardine regolato in modo appropriato elimina il gioco o l'allentamento e se fissato in modo corretto tiene unito il telaio saldamente, dando l'impressione di un tutto unico.

AVVERTENZA:

se non si è sicuri su come apportare queste regolazioni, richiedere a un tecnico qualificato di effettuare una regolazione professionale.

AVVERTENZA:

Un fissaggio inadeguato del cardine del telaio può causare danni alla bicicletta o lesioni al guidatore. NON utilizzare la bicicletta se il cardine del telaio è allentato.

Dahon utilizza per le proprie biciclette diversi cardini. Controllare la propria bicicletta per verificare quale delle seguenti opzioni è possibile applicare.

Cardine ViseGrip™ (applicabile anche al cardine telaio Vybe)

Per stringere o allentare il cardine utilizzare una chiave da 6 mm, una chiave regolabile o pinze di piccole dimensioni. Regolare il bullone del cardine in modo che questo possa aprirsi e chiudersi per effetto di una forza corretta: pari a 49~59 N per i telai in alluminio e 29~59 N per i telai in acciaio.

NOTA:
Effettuare la regolazione soltanto a incrementi di 1/16 di giro. La regolazione errata del cardine può comportare un cardine troppo stretto o troppo allentato.

Strumenti necessari:
- Chiave da 10 mm
- Chiave Allen da 6 mm

CERNIERA TELAIO CHIUSA

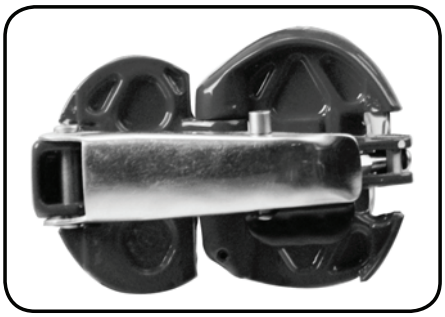

CERNIERA TELAIO APERTA

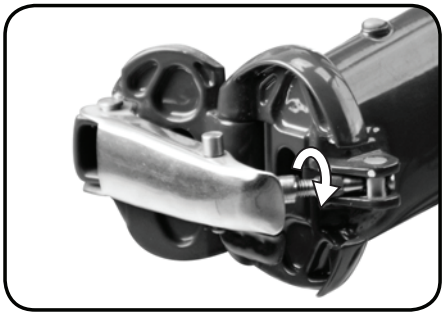

PER STRINGERE:
ruotare verso il basso il bullone della chiusura del telaio (posizionandosi di fronte al cardine).

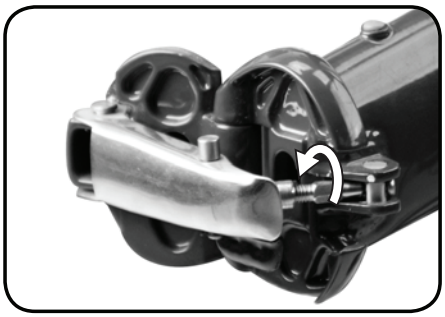

PER ALLENTARE:
ruotare verso l'alto il bullone della chiusura del telaio (posizionandosi di fronte al cardine).

Cardine V-Clamp

Esistono varie versioni di V-Clamp. Di seguito vengono fornite istruzioni su come regolare il V-Clamp. Controllare la propria bicicletta per verificare quale versione di V-Clamp è stata utilizzata e procedere come da istruzioni appropriate.

Regolare il bullone del cardine in modo che questo possa aprirsi e chiudersi per effetto di una forza corretta, pari a 39~88 N per i telai in alluminio.

NOTA:
Effettuare la regolazione soltanto a incrementi di 1/16 di giro, per evitare di stringere o allentare eccessivamente il V-Clamp La regolazione errata del cardine può comportare un cardine troppo stretto o troppo allentato.

AVVERTENZA:
se il cardine viene stretto eccessivamente la tensione può danneggiare il telaio.

VERSIONE A

Metà del cardine è posta sulla parte posteriore del telaio.

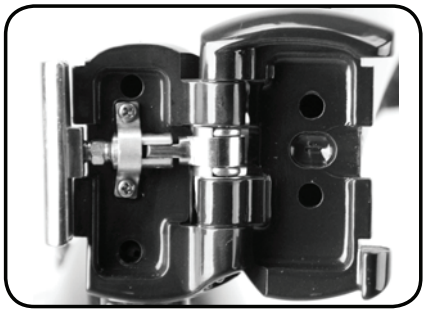

Aprire il cardine usando una chiave da 8 mm per effettuare la regolazione.

VERSIONE B

Metà del cardine è posta sulla parte anteriore del telaio.

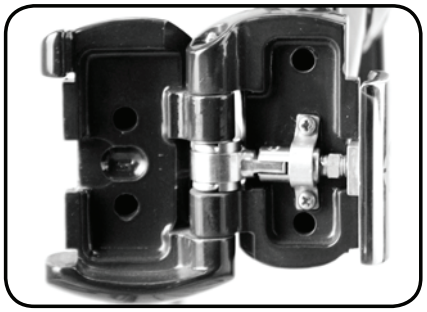

Aprire il cardine usando una chiave da 8 mm per effettuare la regolazione.

VERSIONE C

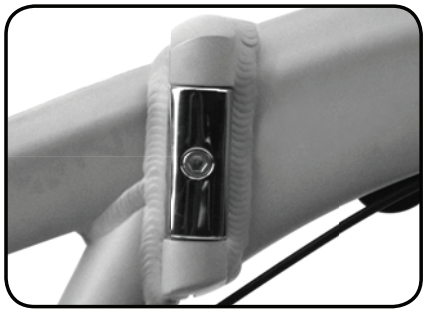

Il blocco del cardine è posto completamente nella parte anteriore del telaio, con il dado di regolazione sul lato esterno. Per la regolazione utilizzare una chiave da 6 mm.

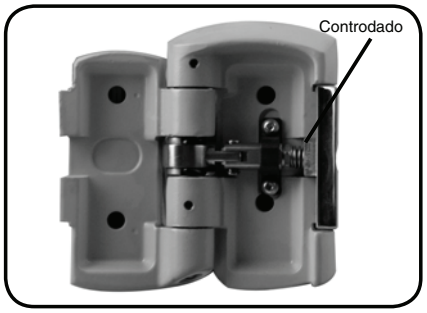

Aprire il cardine prima di effettuare qualsiasi regolazione. Allentare il controdado usando una chiave da 10 mm.

Regolare il bullone del cardine in modo che questo possa aprirsi e chiudersi per effetto di una forza corretta, pari a 39~88 N per i telai in alluminio.

NOTA:
Effettuare la regolazione soltanto a incrementi di 1/16 di giro, per evitare di stringere o allentare eccessivamente il V-Clamp La regolazione errata del cardine può comportare un cardine troppo stretto o troppo allentato.

AVVERTENZA:
se il cardine viene stretto eccessivamente la tensione può danneggiare il telaio.

***STRUMENTI NECESSARI:** Chiave da 8 mm

VERSIONE A*

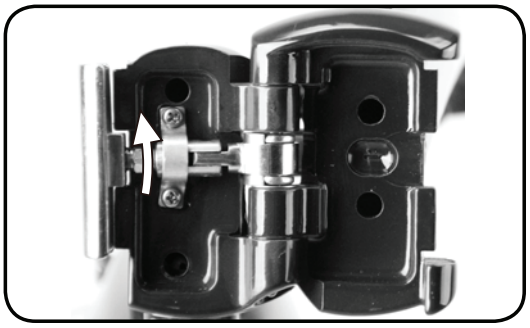

PER STRINGERE:
Posizionarsi di fronte al cardine e ruotare la vite verso l'alto (senso antiorario), come indicato in precedenza.

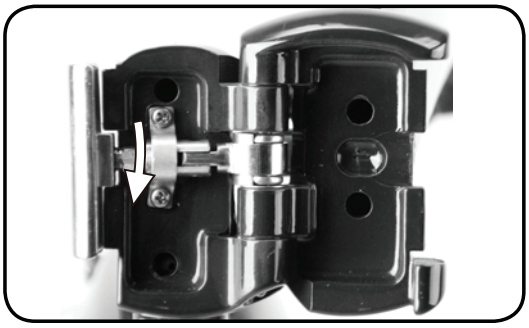

PER ALLENTARE:
Posizionarsi di fronte al cardine e ruotare la vite verso il basso (senso orario), come indicato in precedenza.

VERSIONE B*

PER STRINGERE:
Posizionarsi di fronte al cardine e ruotare la vite verso il basso (senso antiorario), come indicato in precedenza.

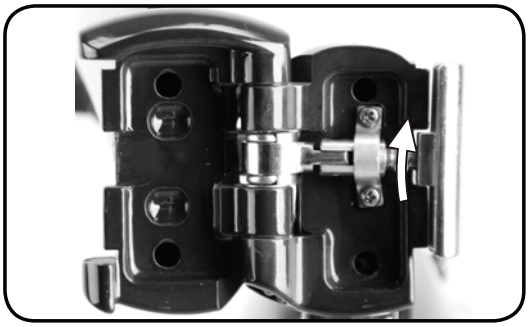

PER ALLENTARE:
Posizionarsi di fronte al cardine e ruotare la vite verso l'alto (senso orario), come indicato in precedenza.

* Per regolare il cardine utilizzare una chiave da 8 mm (è possibile utilizzare anche una chiave regolabile o pinze di piccole dimensioni).

Regolare il bullone del cardine in modo che questo possa aprirsi e chiudersi per effetto di una forza corretta, pari a 39~88 N per i telai in alluminio.

NOTA:
Effettuare la regolazione soltanto a incrementi di 1/16 di giro, per evitare di stringere o allentare eccessivamente il V-Clamp La regolazione errata del cardine può comportare un cardine troppo stretto o troppo allentato.

AVVERTENZA:
se il cardine viene stretto eccessivamente la tensione può danneggiare il telaio.

VERSIONE C*

***STRUMENTI NECESSARI:** chiave da 10 mm, chiave Allen 6 mm

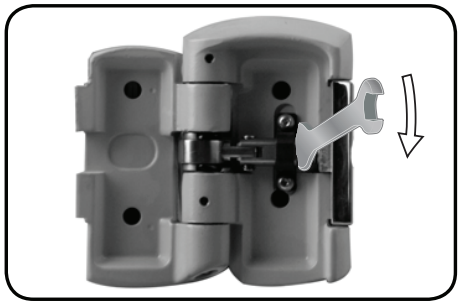

Fase 1 - Allentare il controdado. Utilizzare una chiave da 10 mm. Ruotare la chiave come indicato dalla freccia.

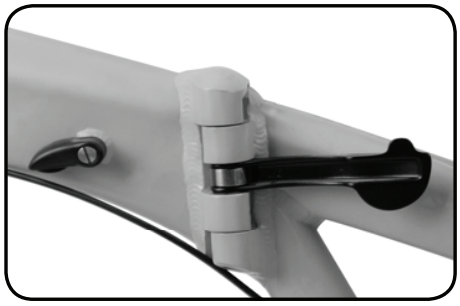

Fase 2 - Chiudere il cardine. Non chiudere il blocco in questa fase.

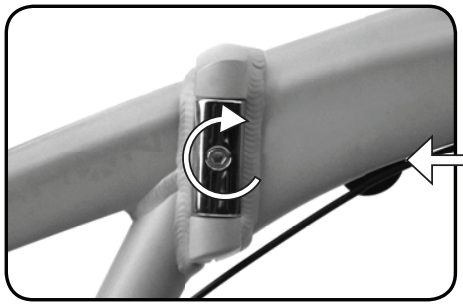

Fase 3 - Per stringere il cardine, usare una chiave Allen da 6 mm. Ruotare il dado di regolazione in senso orario

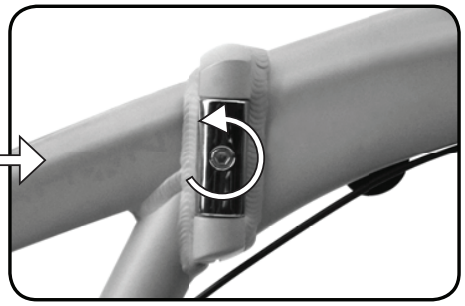

Fase 3a - Per allentare il blocco del cardine, usare una chiave Allen da 6 mm ruotando il dado di regolazione in senso antiorario.

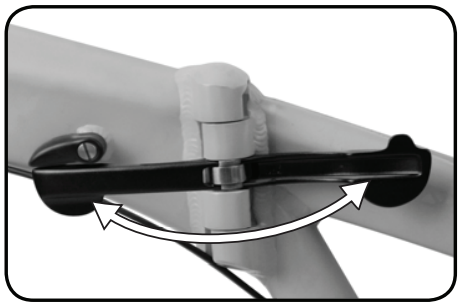

Per assicurarsi che la tenuta del morsetto sia corretta, aprire e chiudere il cardine.

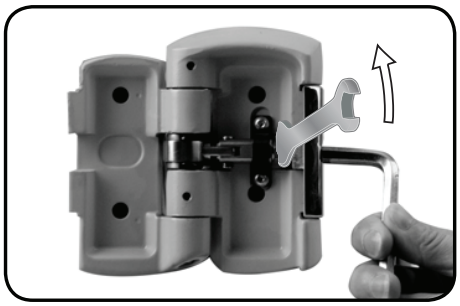

Fase 4 - Stringere il controdado: dopo aver regolato il cardine, utilizzare una chiave da 10 mm per stringere nuovamente il controdado. Ruotare la chiave come indicato dalla freccia.

NOTA:
Tenere saldamente il dado di regolazione con una chiave Allen mentre si stringe il controdado.

Regolazione cardine LockJaw

Le biciclette dotate del cardine LockJaw appaiono come normali biciclette: è necessario avvicinarsi e osservare con attenzione per vedere dove la bicicletta si piega. Per un utilizzo sicuro e senza problemi del cardine LockJaw e della propria bicicletta, leggere con attenzione le seguenti istruzioni.

AVVERTENZA:

se non si è sicuri su come apportare queste regolazioni, richiedere a un tecnico qualificato di effettuare una regolazione professionale.

I cardini LockJaw (uno posizionato sul tubo superiore e uno sul tubo inferiore) sono formati da tre componenti che svolgono ognuno una funzione diversa.

- Bullone apertura/chiusura - apre e chiude il cardine LockJaw. È assicurato da una vite di sicurezza speciale (solo versione B).
- Dado di regolazione - regola la tenuta del meccanismo LockJaw.
- Bullone di cerniera – l'asse del cardine attorno al quale ruotano le due metà del telaio. Il bullone di cerniera può essere regolato in modo da stringere o allentare il cardine.

AVVERTENZA:

Per aprire il cardine LockJaw utilizzare UNICAMENTE il bullone apertura/chiusura.

AVVERTENZA:

in generale, il bullone di cerniera non necessita di alcuna regolazione da parte dell'utente. NON tentare di aprire il cardine LockJaw con il bullone di cerniera. Per regolare la tenuta del meccanismo utilizzare UNICAMENTE il dado di regolazione del meccanismo.

Strumenti necessari:
- Chiave Allen da 6 mm
- Chiave Allen da 2,5 mm
- Chiave Allen da 2 mm

Panoramica

Sono disponibili due versioni di LockJaw. Controllare la propria bicicletta per verificare quale versione di LockJaw è usata e applicare le istruzioni appropriate.

Versione A

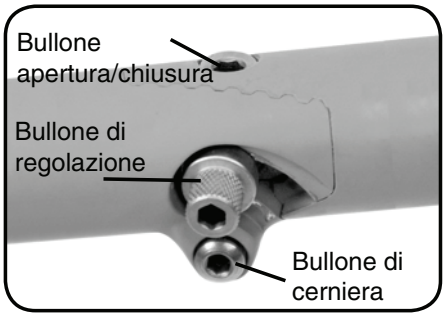

Sulla Versione B, i bulloni di regolazione contengono una vite di sicurezza extra (posta all'interno del bullone di regolazione). Si vedano le diverse versioni di seguito.

Versione B

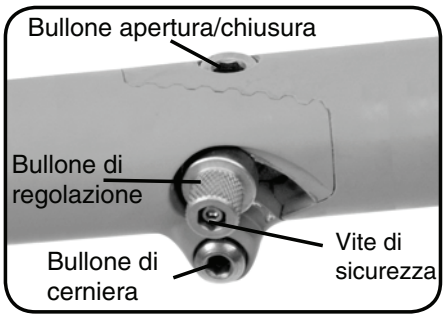

La vite del bloccaggio e il bullone di cerniera sono gli stessi per entrambe le versioni.

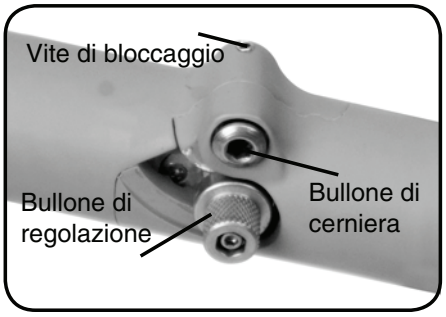

Apertura/chiusura del cardine LockJaw

Utilizzare una chiave Allen da 6 mm.

Per le indicazioni su come piegare una bicicletta equipaggiata con meccanismo LockJaw, fare riferimento alle istruzioni specifiche in dotazione.

Per sbloccare il cardine LockJaw ruotare il bullone apertura/chiusura in senso antiorario di 180º. Si veda l'immagine in alto.

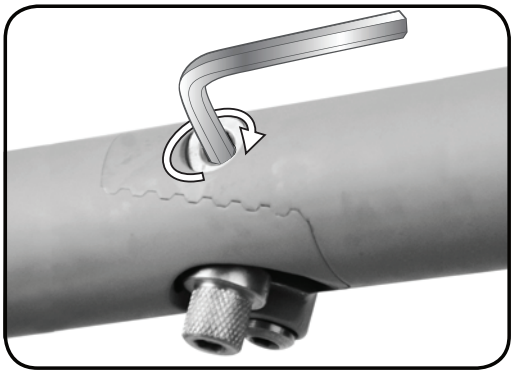

Per bloccare il cardine LockJaw chiudere il cardine e ruotare il bullone apertura/chiusura in senso orario di 180º.
Se il perno di regolazione è regolato correttamente, si sentirà un leggero clic. I denti della cerniera del LockJaw si uniranno.

Regolazione della tenuta del LockJaw (dado di regolazione)

Il meccanismo LockJaw è estremamente compatto e stabile ma necessita di un controllo e di una regolazione periodici per accertarsi che sia adeguatamente in tensione. Regolare LockJaw come segue.

Versione A

Non allentare il dado di regolazione in modo eccessivo.

Strumenti necessari: • Chiave Allen da 6mm

NOTA:
Ruotare il dado di regolazione soltanto a piccoli incrementi (ad es. di 1/8 di giro) per volta, per evitare di stringerlo o di allentarlo eccessivamente.

Non stringere il dado di regolazione in modo eccessivo. In caso contrario si danneggia il meccanismo a ingranaggi che può influire sul funzionamento di LockJaw e sulla sicurezza dell'utente.

Non allentare il dado di regolazione in modo eccessivo. Se è troppo allentato, il cardine LockJaw non si chiude in modo saldo, quindi il giunto rimane allentato.

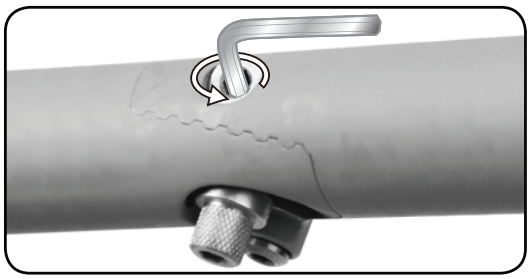

Aprire il bullone apertura/chiusura e girare in senso antiorario 180°.

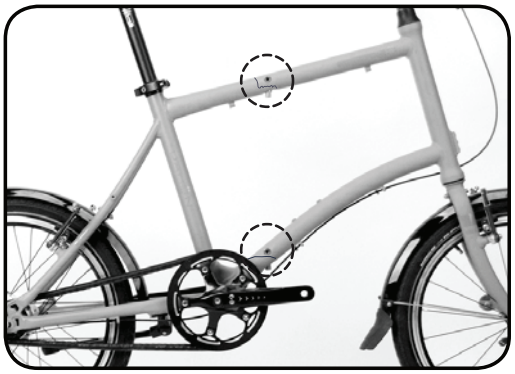

NON APRIRE il telaio

Regolare il dado di regolazione mentre il telaio è chiuso.

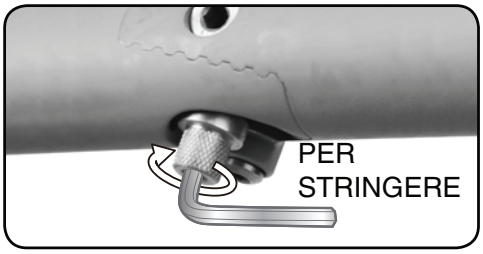

Per stringere il dado di regolazione, ruotare in senso orario guardando la testa del dado.

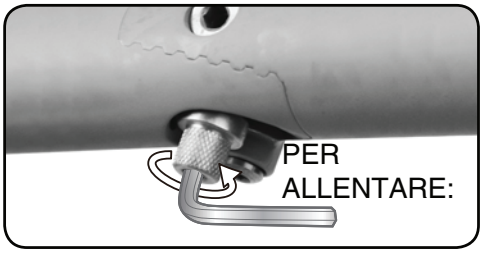

Per allentare il dado di regolazione, ruotare in senso antiorario guardando la testa del dado.

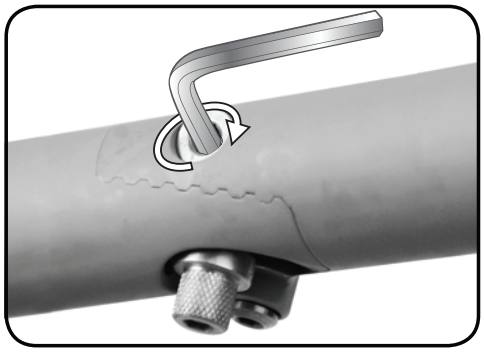

Controllare la tenuta di LockJaw chiudendo il bullone apertura/chiusura. Se il bullone apertura/chiusura si chiude facendo "clic" alla fine, la tenuta è perfetta. Una volta che si è raggiunta la tensione corretta, chiudere il LockJaw ruotando il dado apertura/chiusura di 180° in senso antiorario.

Versione B

Strumenti necessari:
- Chiave Allen da 6 mm
- Chiave Allen da 2,5 mm

NOTA:
ruotare il dado di regolazione soltanto a piccoli incrementi (ad es. di 1/8 di giro) per volta, per evitare di stringerlo o di allentarlo eccessivamente.

Non stringere il dado di regolazione in modo eccessivo. In caso contrario si danneggia il meccanismo a ingranaggi che può influire sul funzionamento di LockJaw e sulla sicurezza dell'utente.

Non allentare il dado di regolazione in modo eccessivo. Se è troppo allentato, il cardine LockJaw non si chiude in modo saldo, quindi il giunto rimane allentato.

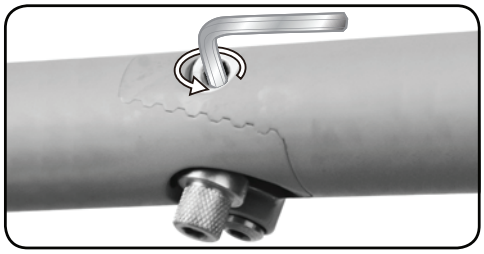

Aprire il bullone apertura/chiusura e girare in senso antiorario 180°.

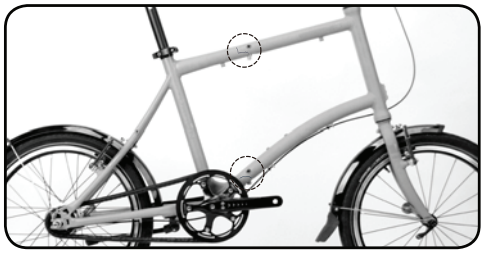

NON APRIRE il telaio

NOTA:
Prima di regolare il dado di regolazione, allentare e rimuovere la vite di sicurezza.

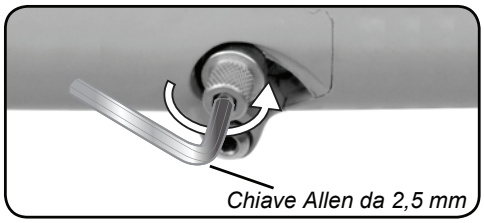

Allentare la vite di sicurezza ruotando in senso antiorario.

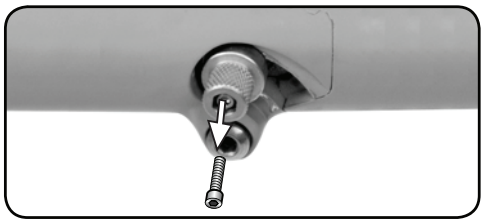

Rimuovere la vite di regolazione.

Regolare il dado di regolazione mentre il telaio è chiuso.

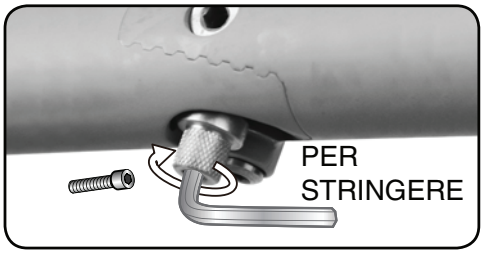

Per stringere il dado di regolazione, ruotare in senso orario guardando la testa del dado.

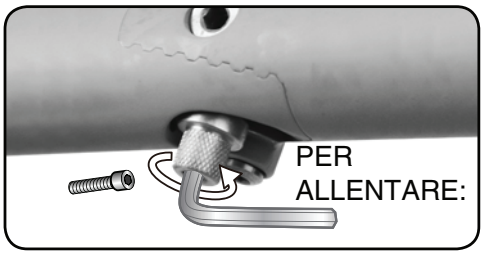

Per allentare il dado di regolazione, ruotare in senso antiorario guardando la testa del dado.

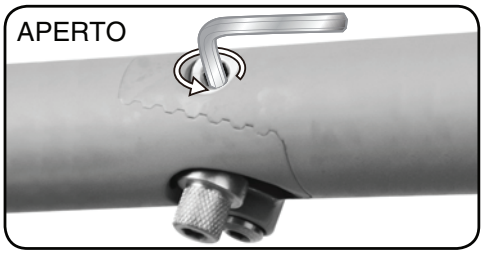

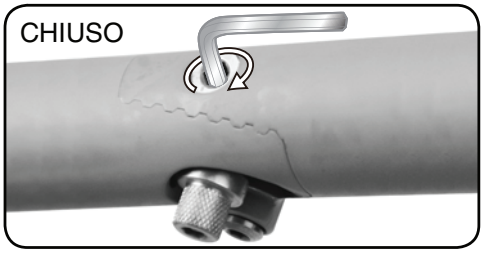

Controllare la tenuta di LockJaw chiudendo il bullone apertura/chiusura. Se il bullone apertura/chiusura si chiude facendo "clic" alla fine, la tenuta è perfetta.

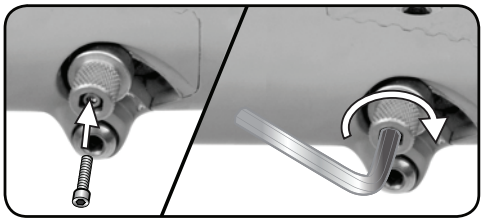

Una volta che si è raggiunta la tensione corretta, inserire e stringere la vite di sicurezza.

Regolazione cambio indicizzato

AVVERTENZA:
Se non si è sicuri su come apportare queste regolazioni, richiedere a un tecnico qualificato di effettuare una regolazione professionale.

Quando il LockJaw è sbloccato, il telaio è in grado di ruotare intorno al bullone della cerniera. Seguire le istruzioni per la regolazione (allentare/stringere) del bullone della cerniera. A volte, può essere difficile ruotare il telaio a causa del bullone della cerniera troppo stretto. Ciò può essere un risultato diretto della regolazione della tensione del bullone della cerniera, mentre si effettua la regolazione del dado di regolazione.

Per la regolazione del bullone della cerniera servono una chiave Allen da 2 mm e una da 6 mm. Il bullone della cerniera e la sua vite di bloccaggio sono sul lato opposto della catena della bicicletta.

NOTA:
ruotare il dado di regolazione soltanto a piccoli incrementi (ad es. di 1/8 di giro) per volta, per evitare di stringerlo o di allentarlo eccessivamente.

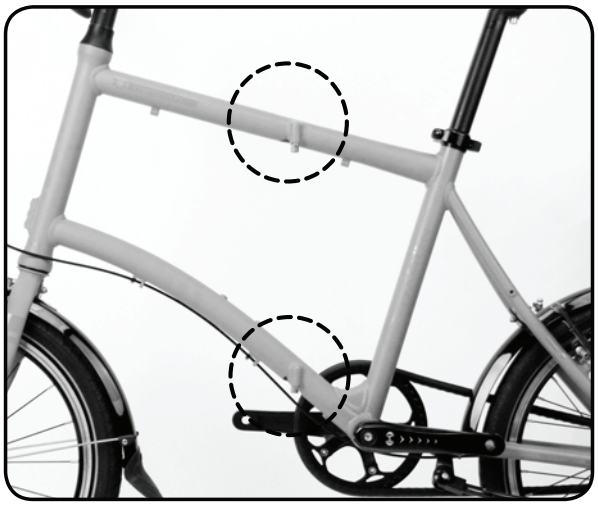

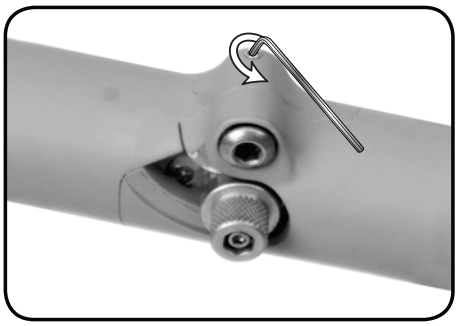

Fase 1 - Svitare la vite di bloccaggio con una chiave Allen da 2 mm.

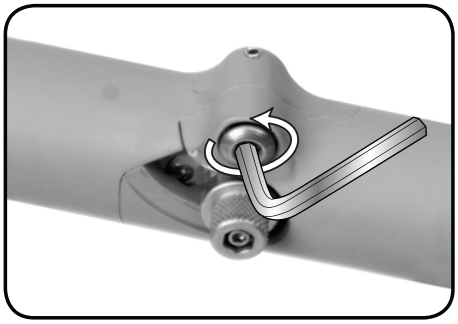

Fase 2 (Allentare) - Per allentare il bullone di cerniera, ruotarlo in senso antiorario con una chiave Allen da 6 mm. Si veda l'immagine in alto.

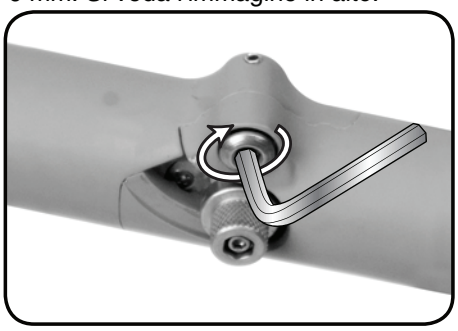

Fase 2 (Stringere) - Per stringere il bullone di cerniera, ruotarlo in senso orario usando una chiave Allen da 6 mm. Si veda l'immagine in alto.

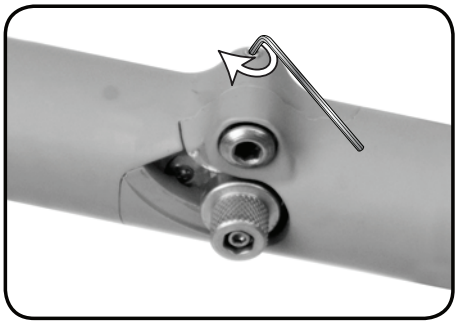

Fase 3 - Al termine dell'operazione stringere il blocco con una coppia di serraggio da 1 Nm.

Kore I-Beam

La sella Kore I-Beam è un sistema sella rivoluzionario che riduce significativamente il peso, consentendo la massima flessibilità di regolazione. La sella può essere spostata avanti e indietro sul binario, ed è possibile regolare anche l'inclinazione.

Strumenti necessari: • Chiave Allen da 4mm

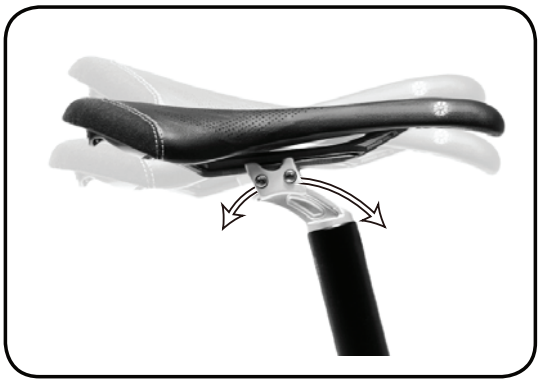

Fase 3 - Regolare l'inclinazione della sella.

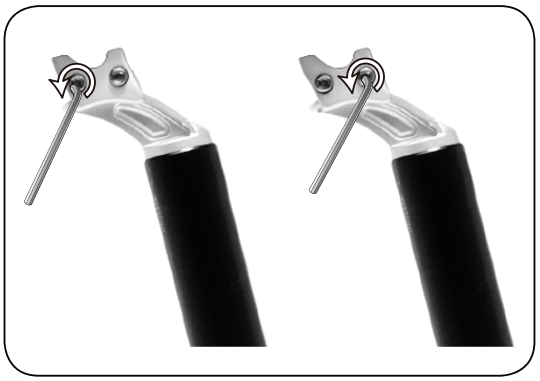

Fase 1 - Allentare il fermo del binario della sella Kore I-Beam con una chiave Allen da 4 mm.

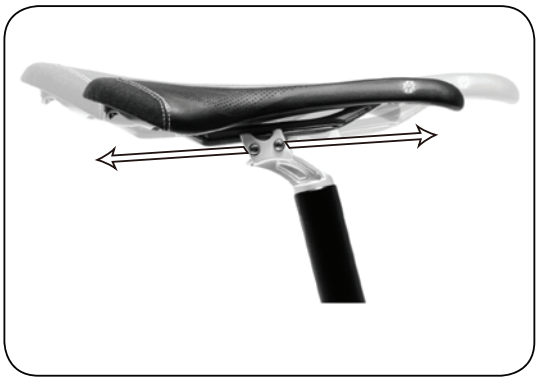

Fase 4 - Regolare la posizione avanti e indietro.

Fase 2 - Posizionare la sella sui binari.

Fase 5 - Stringere i bulloni pre-ingrassati a 85 pollici/lbs o 9,5 NM.

Canotto sella

Il canotto sella è dotato di uno sgancio rapido che consente di regolare in modo semplice l'altezza più comoda e idonea.

Fase 1
Aprire lo sgancio rapido

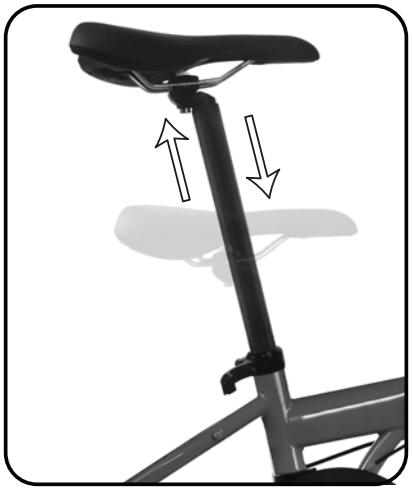

Fase 2
Spostare la sella alla posizione corretta

Fase 3
Bloccare lo sgancio rapido

AVVERTENZA:

Non regolare l'altezza del canotto sella oltre le linee di Inserimento Min. o Inserimento Max. Ricordarsi di controllare che la posizione sia tra questi segni di sicurezza prima di utilizzare la bicicletta.

NOTA:
Se lo sgancio rapido del canotto sella è troppo duro, rimuovere lo sporco e aggiungere una piccola quantità di lubrificante tra lo sgancio rapido rapido e il distanziale. Tuttavia, evitare che il lubrificante entri in contatto con la superficie del canotto sella in quanto ciò può influenzare l'efficacia del bloccaggio.

Deragliatore Dahon Neos

Il deragliatore originale a profilo basso Dahon Neos è concepito specificamente per ruote di piccole dimensioni. Neos presenta un'altezza dal suolo doppia rispetto a quella di un deragliatore tradizionale mentre la tecnologia cache consente il posizionamento del corpo deragliatore ben al di sotto della sede della catena. Il corpo deragliatore sporge dalla sede della catena soltanto di 12 mm ed è molto più protetto rispetto a un deragliatore che sporge fino a 40 mm.

AVVERTENZA:
se non si è sicuri su come apportare queste regolazioni, richiedere a un tecnico qualificato di effettuare una regolazione professionale.

Grazie allo speciale design, la posizione del deragliatore Dahon Neos è diversa da quella di un deragliatore tradizionale. Rispetto a un deragliatore tradizionale è allineato in direzione opposta, ovvero le viti di regolazione e il bullone di regolazione del cavo sono rivolti verso la parte anteriore. Ciononostante le regolazioni vengono eseguite esattamente come per gli altri deragliatori. Procedere come segue.

Deragliatore Dahon Neos **Deragliatore tradizionale**

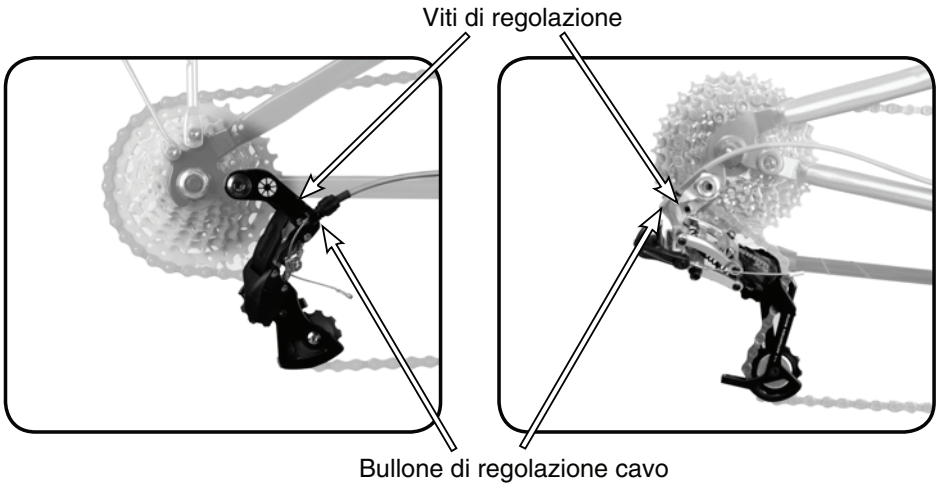

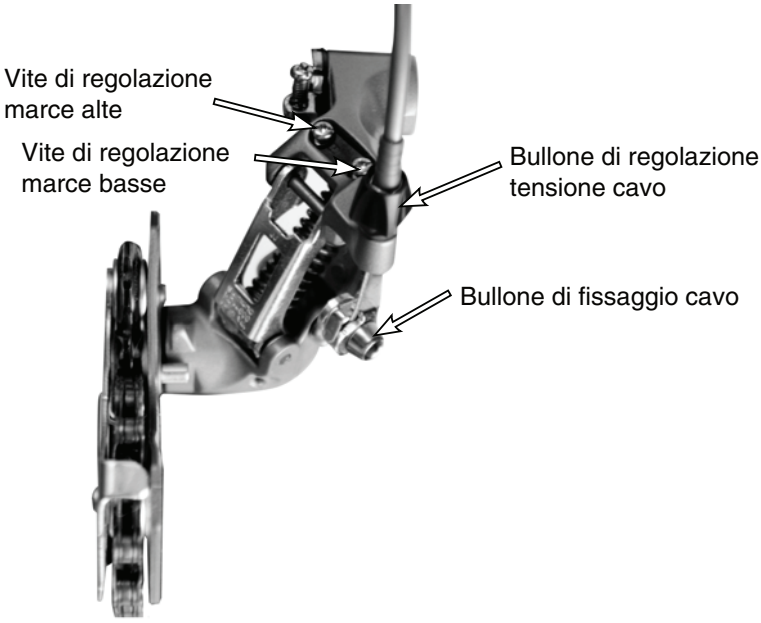

Regolazione marce alte

Per effettuare la regolazione, ruotare la vite di regolazione superiore in modo da posizionare la puleggia di rinvio al di sotto della linea esterna del pignone più piccolo visibile guardando dalla parte posteriore.

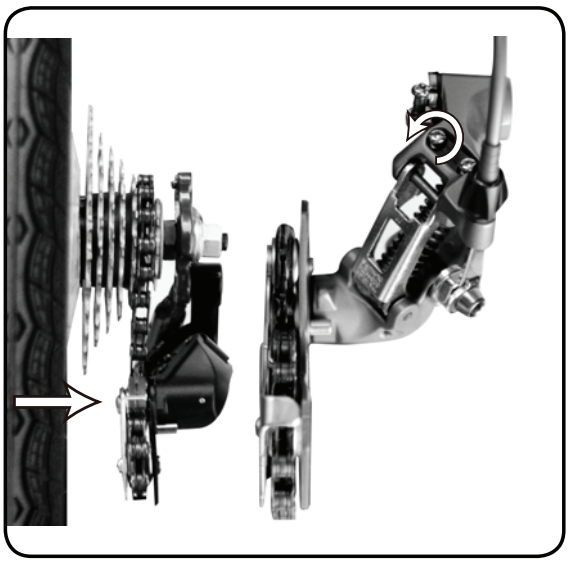

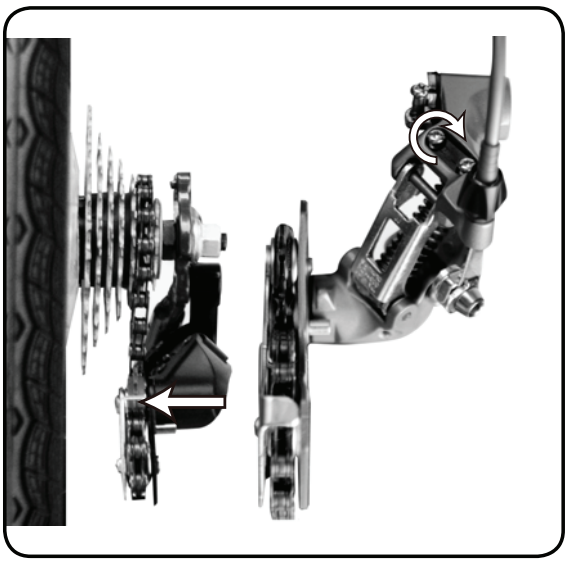

Regolazione marce basse

Ruotare la vite di regolazione inferiore in modo che la puleggia di rinvio si sposti in una posizione direttamente in linea con il pignone più grande.

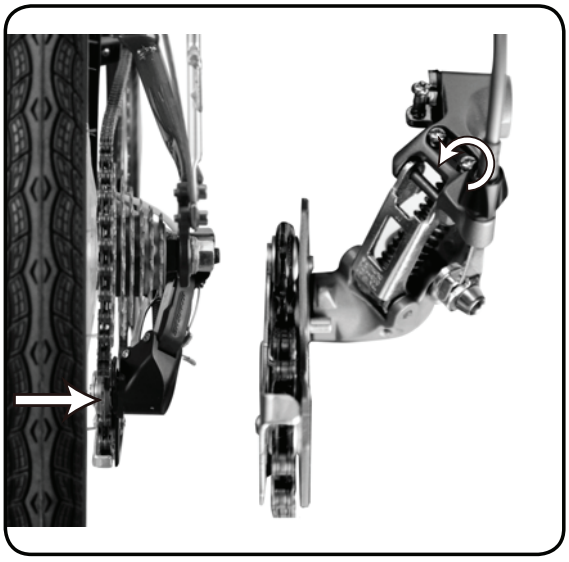

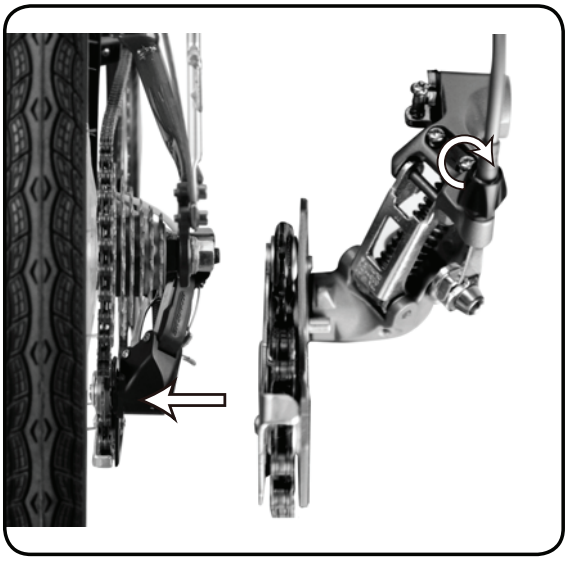

Regolazione cambio indicizzato

Per spostare il deragliatore verso il pignone più grande, utilizzare il cambio mentre si fa ruotare il braccio della pedivella. Quindi utilizzare il cambio una volta per spostare il deragliatore sul pignone della seconda marcia. Successivamente utilizzare il cambio fino al livello consentito dal gioco, quindi ruotare il braccio della pedivella.

Impostazione migliore

L'impostazione migliore si ottiene quando il bullone di regolazione del cavo viene stretto (ruotato in senso orario) finché non si avverte un rumore senza che il cambio sia stato attivato, quindi allentato (ruotato in senso antiorario) di 360 gradi a partire da quel punto. Utilizzare il cambio per variare la marcia e assicurarsi che nessuna delle posizioni del cambio sia associata a un rumore.

Se si passa al pignone della terza marcia.

Stringere il bullone di regolazione del cavo ruotandolo in senso orario finché la catena non ritorna sul pignone della seconda marcia.

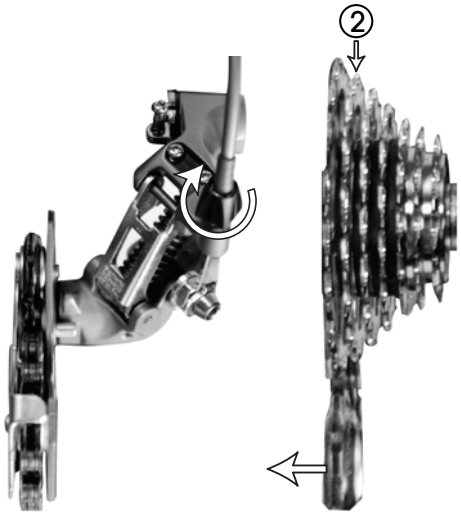

Se non è possibile passare alla seconda marcia o se si è già passati alla seconda marcia ma la catena tocca il pignone più grande e fa rumore.

Passare alla seconda marcia e ruotare la vite in senso antiorario finché il rumore non scompare.

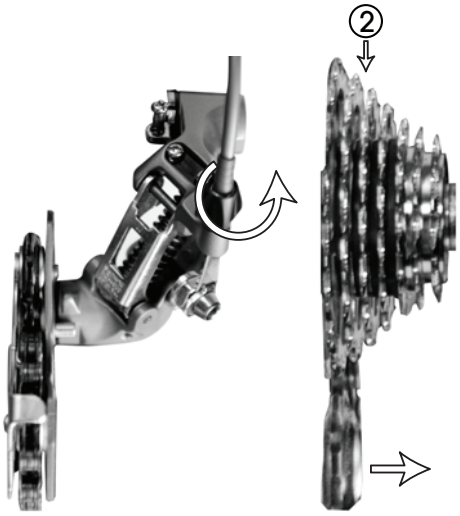

DAHON®
freedom unfolds

Istruzioni per l'assistenza

Sede centrale
Dahon North America INC.
833 Meridian Street
Duarte CA 91010
+1 800 442 3511

Dahon Technologies, Ltd.
Dahon Bldg, Furong 6th
Rd., Shajing
Shenzhen, 518125, P.R.C
+86 755 27249136

Dahon Europe
No.1 P.O. Box 17,
Goliamokonarsko Shosse Str.
Tsaratsovo Village, 4027, Bulgaria
+359 32335 598

www.dahonbikes.com

© 2012 Dahon North America